Furador Ovóide

CONJUNTO GERAL

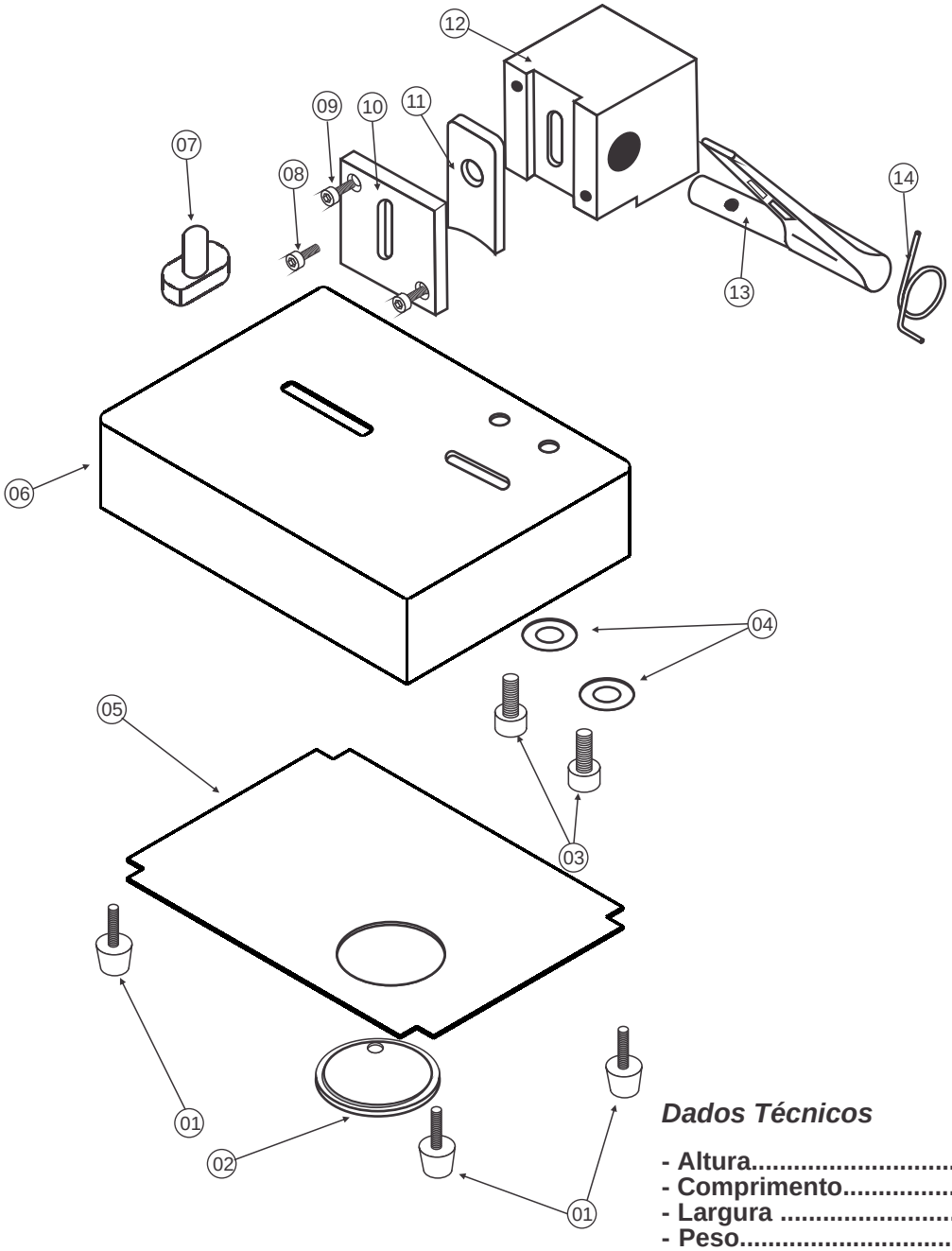

Dados Técnicos

- Altura.....115 mm
- Comprimento.....360 mm
- Largura .....115 mm
- Peso.....0,85 Kg

REF.	CÓD.	DESCRIÇÃO	QUANT.	REF.	CÓD.	DESCRIÇÃO	QUANT.
01	02804	Pezinho de Borracha	04				
02	02805	Vedador	01				
03	03092	Parafuso allen c/ cabeça M6 x 10mm	02				
04	01603	Arruela lisa 1/4”	02				
05	08441	Tampa do Fundo	01				
06	09869	Base	01				
07	09631	Margeador	01				
08	02191	Parafuso allen c/ cabeça 3/16” x 3/4”	01				
09	02656	Parafuso allen c/ cabeça M4 x 8mm	02				
10	03564	Tampa do Mancal	01				
11	03565	Faca	01				
12	03566	Mancal	01				
13	03567	Alavanca do furo ovoide	01				
14	03568	Mola da Alavanca	01				